Aluminium LED Profil INFERNO schwarz 3m

SMARTLED
ALL TOGETHER BRILLIANT

Art. Nr.: BSLPI3

IP65

LED Stripes max. 50 W/m 15 mm

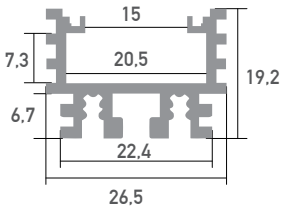

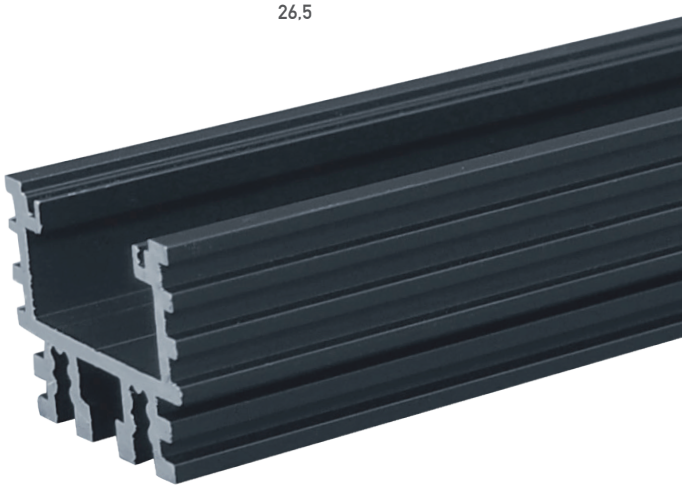

Inferno schwarz

Oberfläche	Schwarz eloxiert
Montageart	Aufbau
Schutzart (IP)	65
Länge (m)	3
Maße (BxH/mm)	26,5 x 19,2
Max. LED Leistung (W/m)	50
Max. LED Breite (mm)	15
EAN Code	2000000065953

DETAILS

Hohe Wärmeableitung

Überlängen auf Anfrage bis zu 6 m erhältlich

Eine neue Bauform macht es möglich, dass die Profile eine Zertifizierung nach IP65 erhalten. Die Abdeckung wird an der Oberseite und nicht an der Innenseite des Profiles montiert. Das Wasser kann somit nicht in das Profil eindringen, sondern läuft außen ab.

Kompatibel mit

SLP03D
U-Cover XL
Opal 2m

BSLP03D
U-Cover XL
schwarz 2m

SLP00/1D-3
Abdeckung XL
Frosted 3m

SLP01/1D-3
Abdeckung XL
Opal 3m

SLP02/1D-3
Abdeckung XL
Clear 3m

BSLP05/1D-3
Abdeckung XL
schwarz 3m

SLP008
Seilabhängung
universal 2er-Set

BSLP132
PVC Endkappe
schwarz, ohne
Kabelauslass

BSLP133
Alu Endkappe
ohne
Kabelauslass

BSLP19D
Halterung

BSLP316
U-Endkappe
schwarz
ohne
Kabelauslass

SLP139
Eckverbinder
90°

SLP138
Linienverbin-
der 180°

SMARTLED Aluminium Profile können nach Kundenwunsch auf die gewünschte Länge zugeschnitten werden.

smartled.at

SMARTLED | proTon event & medientechnik GmbH | 8055 Graz | Puntigamer Straße 127 | Tel.: +43 316 71 01 43 - 0 | Fax: - 20 | office@smartled.at