Meanwell Schaltnetzteil IP67 36VDC-100W

SMARTLED
ALL TOGETHER BRILLIANT

Art. Nr.: L523610

5 JAHRE GARANTIE

IP67

Spritzwasserfest / 36V

Versorgungsspannung (VAC)	100 - 240
Ausgangsspannung (VDC)	36
Leistung (W)	100
Schutzart (IP)	67
Maße (BxLxH/mm)	52 x 190 x 37
EAN Code	2000000059792

DETAILS
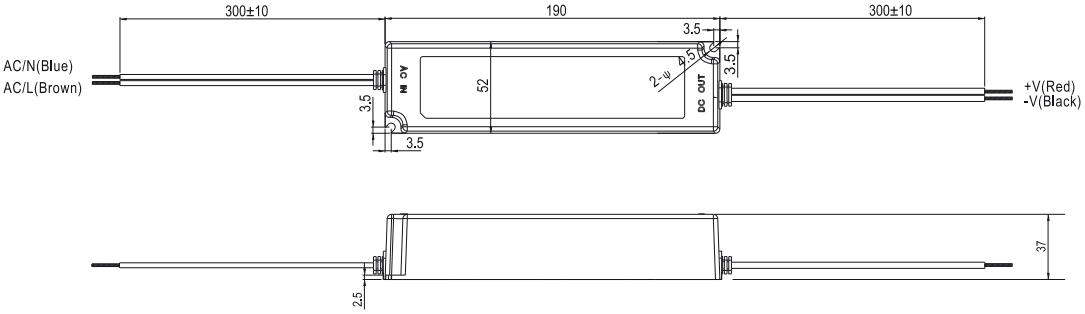
Überlastschutz durch Strombegrenzung, geschützt gegen Kurzschluss mit automatischen Wiederanlauf, Überlast, eingebauter aktiver PFC Schaltkreis.