Meanwell Schaltnetzteil 24VDC-40W Möbeleinbau

SMARTLED
ALL TOGETHER BRILLIANT

Art. Nr.: PWM4024

5 JAHRE GARANTIE

IP67

Möbeleinbau / PWM

Versorgungsspannung (VAC)	100 - 240
Ausgangsspannung (VDC)	24
Leistung (W)	40
Schutzart (IP)	67
Maße (BxLxH/mm)	53 x 150 x 35
EAN Code	2000000059549

DETAILS
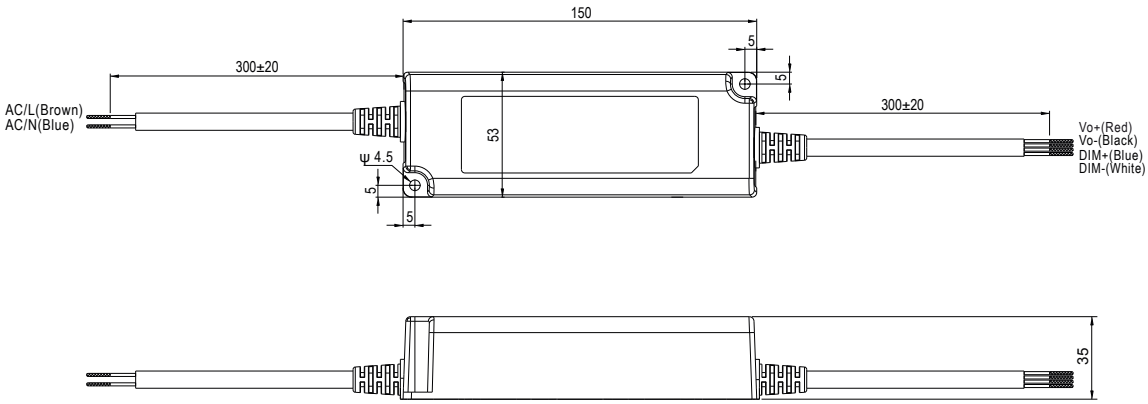
Überlastschutz durch Strombegrenzung, geschützt gegen Kurzschluss mit automatischen Wiederanlauf, Überlast, eingebauter aktiver PFC Schaltkreis.