SMARTLED Verbindungsconnector für 10mm Strip 4 polig

SMARTLED
ALL TOGETHER BRILLIANT

Art. Nr.: SLC10TC-B

Mengeneinheit	Stk
Maße (LxBxT, mm)	16x12,4x4,5
EAN Code	2000000062662

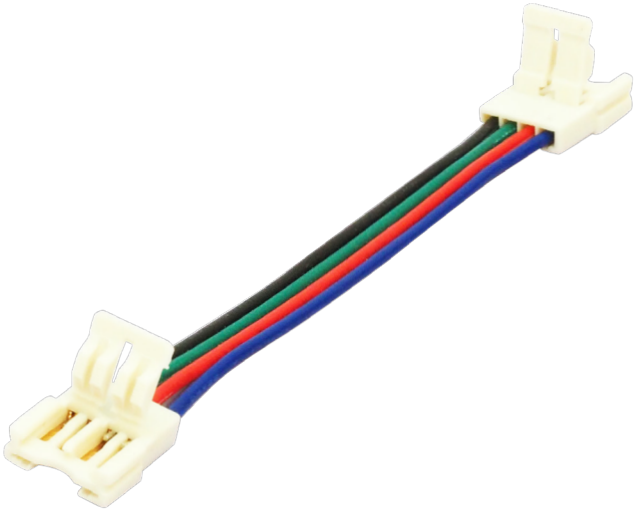

DETAILS

Der Connector ist mit einem 10cm Kabel vorkonfektioniert.

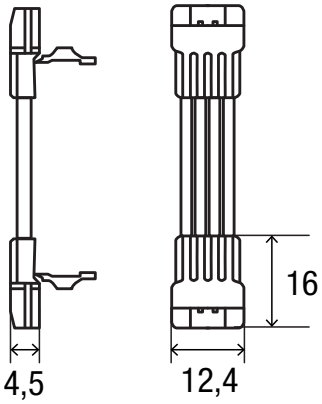

CE RoHS

smartled.at

SMARTLED | proTon event & medientechnik GmbH | 8055 Graz | Puntigamer Straße 127 | Tel.: +43 316 71 01 43 - 0 | Fax: - 20 | office@smartled.at