SMARTLED SR-2811PWM Wandcontroller RGBW 4x5A

SMARTLED
ALL TOGETHER BRILLIANT

Art. Nr.: SR-2811PWM(black)

5 JAHRE GARANTIE | RGBW | 4 CH

PWM

Versorgungsspannung (VDC)	12-24
Ausgangsstrom (A)	4x5
Ausgangsleistung bei 24 VDC (W)	480
Ausgangstyp	Konstantspannung
Typ	Wandcontroller 68 mm Einbaudose
Schutzart (IP)	20
Maße (BxLxH/mm)	45 x 176 x 31,5
EAN Code	2000000046365

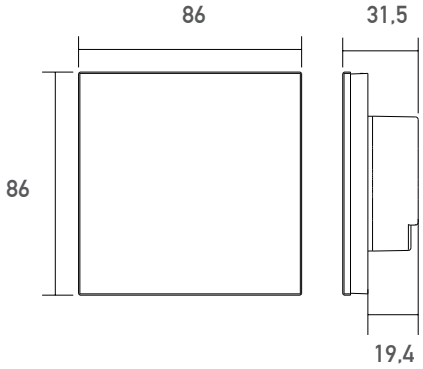

DETAILS

zum direkten Anschluß von LED Streifen

OHNE zusätzlichen Dimmer

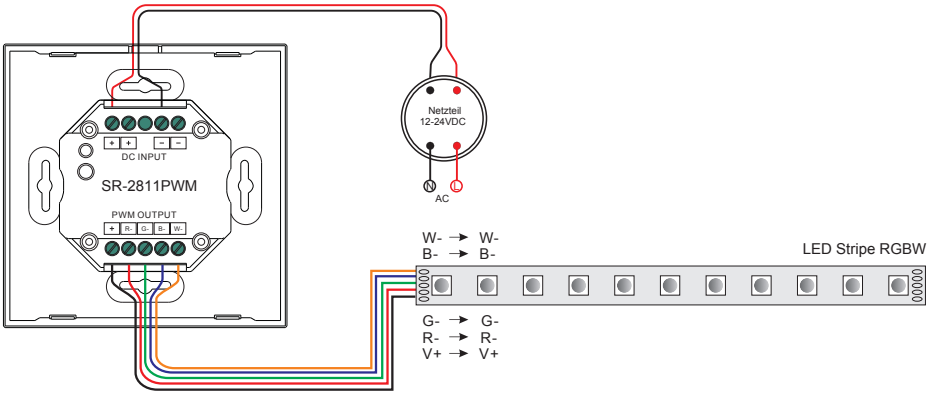

smartled.at